Инструкция по монтажу (Оригинальное руководство по эксплуатации)
8068387
1702c
[8068393]

Фланец с осью SNC…/CRSNCS

FESTO

Festo SE & Co. KG

Postfach
73726 Esslingen
Германия
+49 711 347-0
www.festo.com

1. Параллельно действующая документация

Вся доступная документация на изделие ➔ www.festo.com/pk

➔ Руководство по эксплуатации цилиндра

2. Безопасность

- Отключить электропитание и подачу сжатого воздуха перед монтажными работами.
- Соблюдайте моменты затяжки (➔ пункт 6).
- Соблюдайте требования, изложенные в параллельно действующей документации.

3. Использование по назначению

Фланец с осью SNC…/CRSNCS:
Поворотное крепление для цилиндров Festo с расположением отверстий согласно DIN ISO 15552:2005-12 или DIN ISO 21287:2005-12.

4. Дополнительная информация

Принадлежности для SNC…/CRSNCS ➔ www.festo.com/catalogue

5. Комплект поставки

5a. Комбинация: 1 с 5

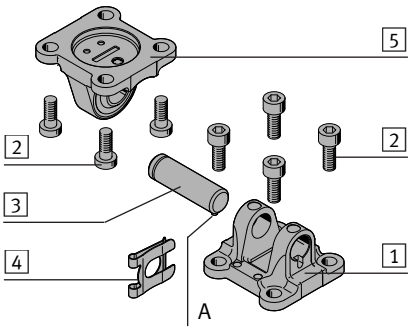

1	Фланец SNC/SNCB	(1x)
2	Винт	(8x)
3	Ось	(1x)
4	Фиксатор	(1x)
5	Фланец SNCS/CRSNCS/SNCL	(1x)
(A)	Штифт для защиты от проворачивания	(1x)

5b. Комбинация: 1 с 6

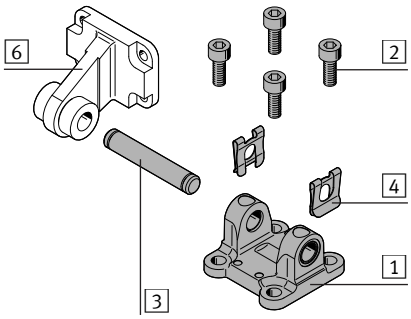

1	Фланец SNCS/CRSNCS/SNCB	(1x)
2	Винт	(4x)
3	Ось	(1x)
4	Фиксатор	(2x)

Не входит в комплект поставки:

6	Опорная стойка LBG/LN/LNG/LSN	(1x)

6. Размеры резьбы и моменты затяжки M_A[1)]

SNC…/CRSNCS		32/40	50/63	80/100	125
2 Винт		M6	M8	M10	M12
для цилиндров согласно ISO 15552	[Н·м]	5	8	15	45
для цилиндров ADN, ADVC, ADVU, AEN, AEVC, AEVU, CDC, CLR	[Н·м]	8	23	32	35
для электрических цилиндров	[Н·м]	➔ Руководство по эксплуатации цилиндра			

7. Монтаж

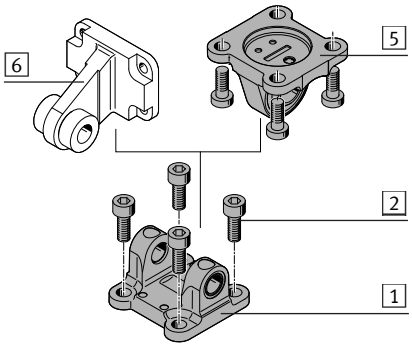

- Расположите фланец с осью 1 на соответствующем цилиндре.
- Закрутите до упора винты 2. Соблюдайте момент затяжки (➔ пункт 6).
- Расположите фланец с осью 5/опорную стойку 6 на фланце с осью 1.

➔ Установите отверстия опоры соосно.

- Задвиньте ось 3 в отверстие опоры.

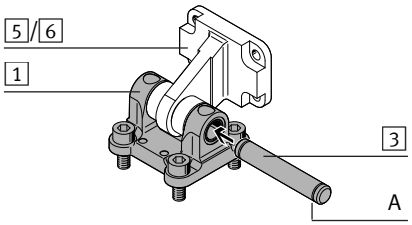

Для фланца с осью SNC:

- Учитывайте штифт для защиты от проворачивания (A).

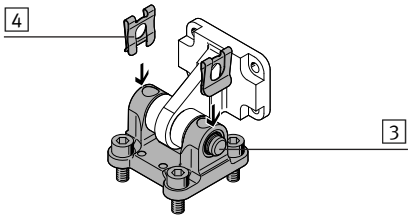

- Зафиксируйте ось 3: Задвиньте фиксаторы 4 в предусмотренные для них пазы.

8. Возможный угол поворота α или угол опрокидывания β[2)]

8a. Комбинация: 1 с 5

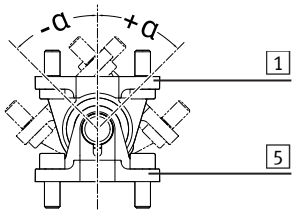

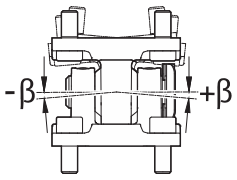

		32	40	50	63	80	100	125
SNC + SNCS, SNC + CRSNCS	α	±55°	±56°	±46°	±52°	±43°	±42°	±44°
	β	±5°	±5°	±5°	±5°	±5°	±4,5°	±6°
SNCB + SNCL	α	±47°	±58°	±45°	±58°	±38°	±43°	±46°

8b. Комбинация: 1 с 6

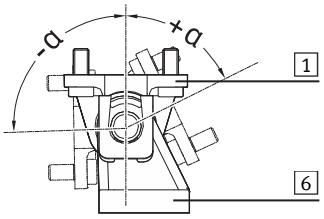

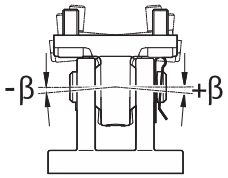

		32	40	50	63	80	100	125
SNCS + LBG, CRSNCS + LBG	−α	−91°	−91°	−92°	−96°	−96°	−95°	−92°
	+α	+67°	+68°	+64°	+72°	+72°	+65°	+59°
	β	±5°	±5°	±6,5°	+5,5°	±5°	±5°	±6,5°
SNCB + LN/LNG	−α	−110°	−108°	−111°	−109°	−108°	−108°	−110°
	+α	+70°	+72°	+66°	+78°	+68°	+68°	+61°
SNCB + LSN	−α	−106°	−112°	−108°	−108°	−111°	−107°	−109°
	+α	+62°	+65°	+60°	+65°	+60°	+61°	+42°
	β	±4°						

[1] Допуск для моментов затяжки M_A без указания допуска ± 20 %

[2] Допуск для α: ± 1° и β: ± 0,5°