PPC-KV-SAM012-3-140-11G

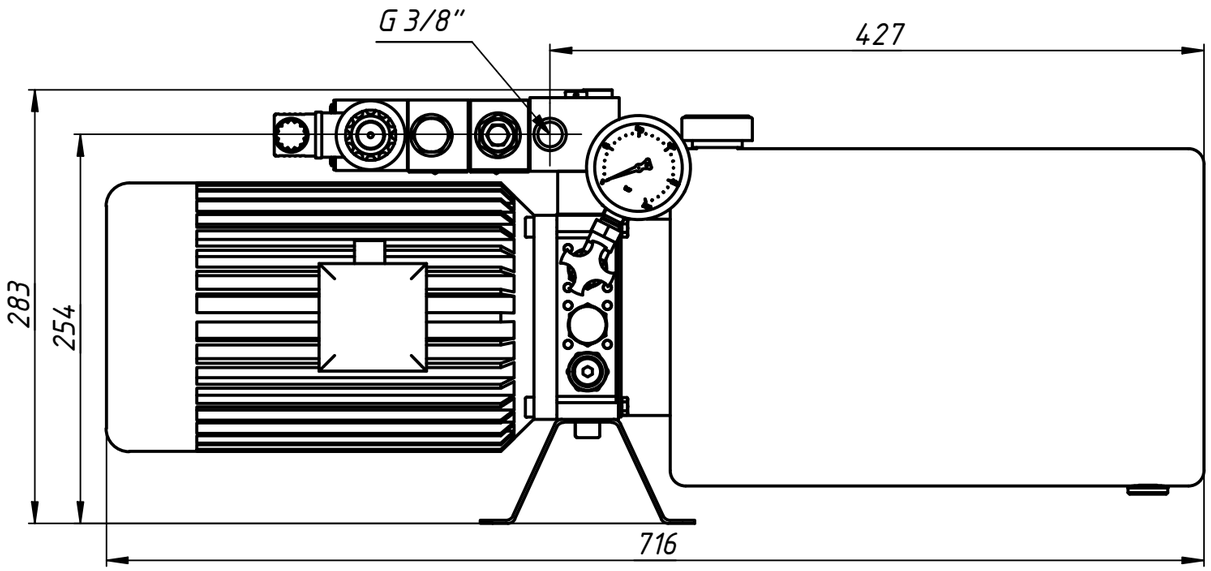


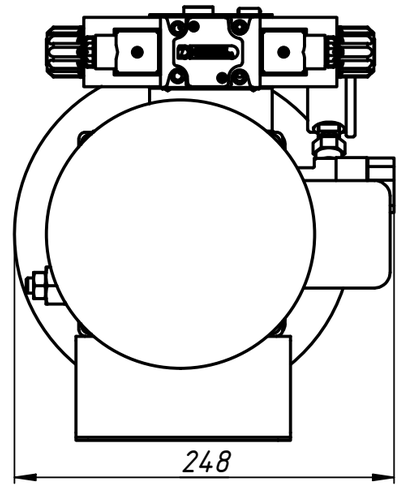


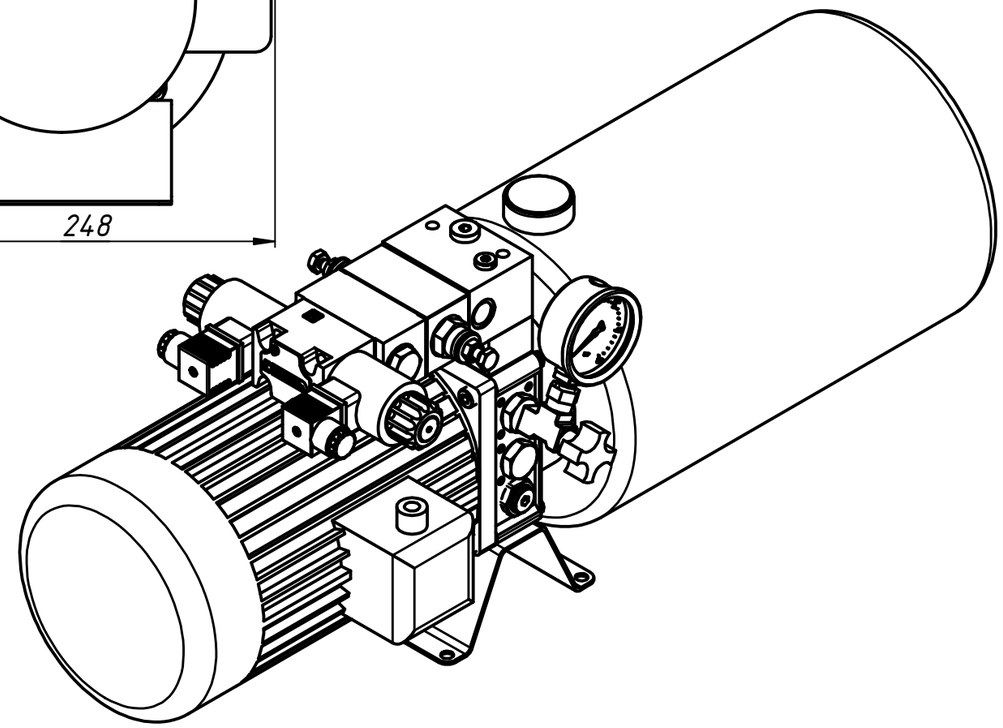

A

A ( 1 : 4 )

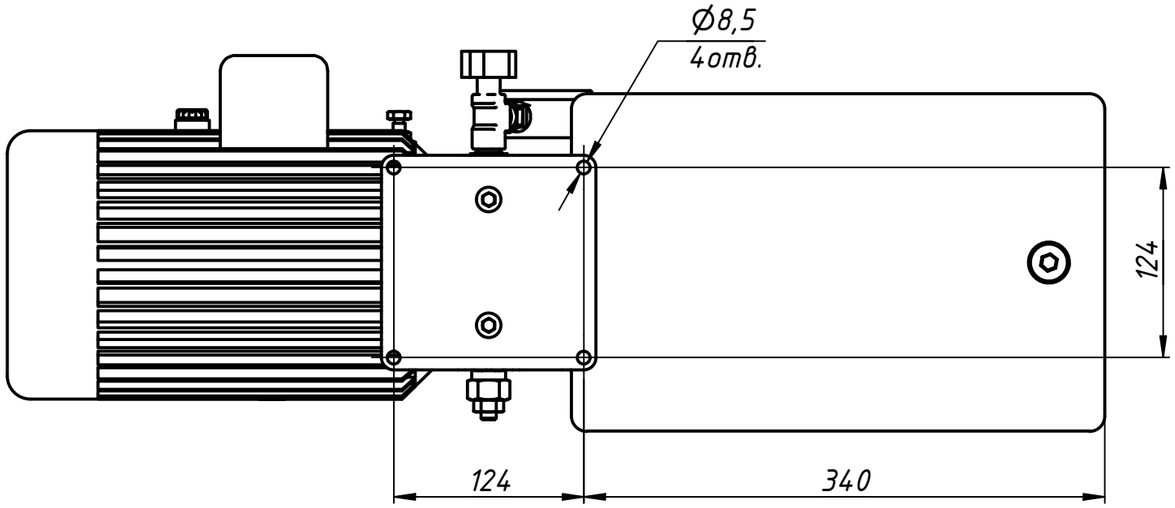


ТЕХНИЧЕСКИЕ ХАРАКТЕРИСТИКИ:

Объем бака..... 12 л
Расход номинальный..... 11 л/мин
Давление максимальное (настройка КП)..... 140 бар
Мощность электродвигателя..... 3 кВт
Гидравлические подключения..... G3/8"

| | | | | | | | |
|---|---|---|---|---|---|---|---|
| | | | | | PPC-KV-SAM012-3-140-11G | | |
| Изм. | Лист | № докум. | Подп. | Дата | Станция гидравлическая | Лит. | Масса / Масштаб |
| Разраб. | | Столбов | | 21.05.2019 | | | 65,0 / 1 : 4 |
| Пров. | | | | | Габаритный чертеж | Лист | Листов 1 |
| Т. контр. | | | | | | | |
| Нач.отд. | | | | | ООО "ПНЕВМАКС" | | |
| Н. контр. | | | | | | | |
| Утв. | | | | | | | |

Перв. примен. | Справ. № | Подп. и дата | Инв. № дубл. | Взам. инв. № | Подп. и дата | Инв. № подл.

Копировал | Формат А3