Клапан безопасного управления класс IIIA по стандарту EN 574

Код для заказа
900.18.9

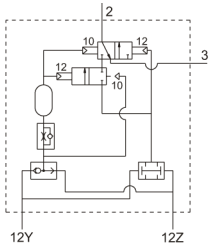

12y, 12z - управление (вход)
2 - выход энергоносителя
3 - сброс

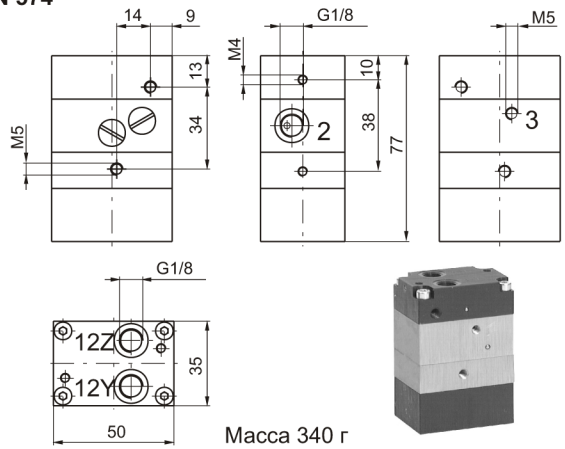

Масса 340 г

Адаптер **Код для заказа 900.18.11**

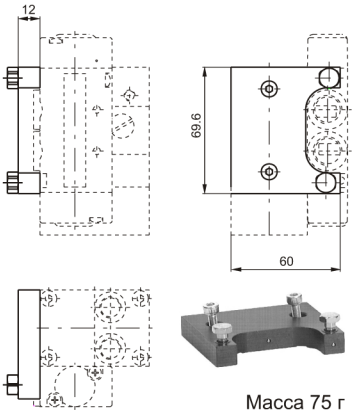

Масса 75 г

Данная модель используется в качестве пилотного клапана для систем безопасного управления каким-либо исполнительным приводом. В отличие от предыдущей модели, данный клапан не имеет отдельного входа для энергоносителя, а только лишь передает сигнал от “пневмокнопок” к исполнительной системе. Выходной сигнал сбрасывается в порт 3 как только исчезает хотя бы один сигнал с входов 12y и 12z.
Клапан может быть соединен непосредственно с исполнительным распределителем модели 2411.52.00.16 или его аналогом (смотри стр. 2-16/2) при помощи специального адаптера.

Клапан безопасного управления класс IIIB по стандарту EN 574

Код для заказа

900.18.10

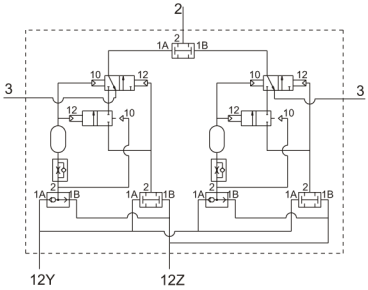

12y, 12z - управление (вход)
2 - выход энергоносителя
3 - сброс

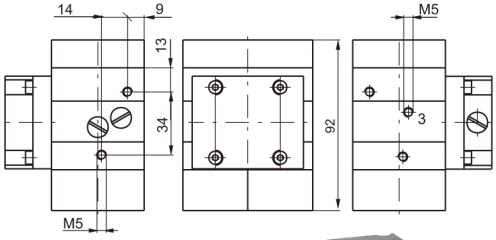

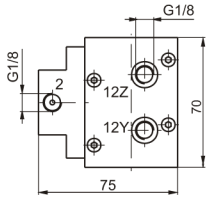

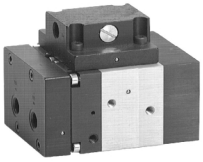

Масса 980 г

Данная модель используется в качестве пилотного клапана для систем безопасного управления каким-либо исполнительным приводом. По сути она представляет собой два клапана модели 900.18.9, выходы которых объеденены в один логическим клапаном “И”. Этим достигается высокий уровень безопасности при отказе каких-либо внутренних элементов клапана. Выходной сигнал сбрасывается в порт 3 как только исчезает хотя бы один сигнал с входов 12y и 12z.

	Энергоноситель	Рабочее давление	Рабочая температура		Расход при 6 барах $\Delta p = 1$ бар	Условный проход	Выходной порт	Отверстия управления
Рабочие характеристики	Отфильтрованный воздух с маслом	3...8 бар	мин. -5°C	макс. +70°C	40 нл/мин	2,5 мм	G1/8"	G1/8"