Кулачковые выключатели

BNS 819-D04-E12-100-14-DH
Код заказа: BNS00HF

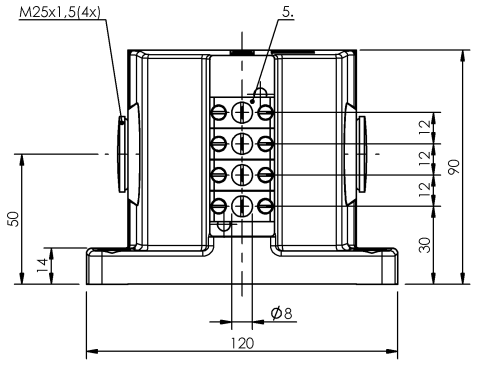

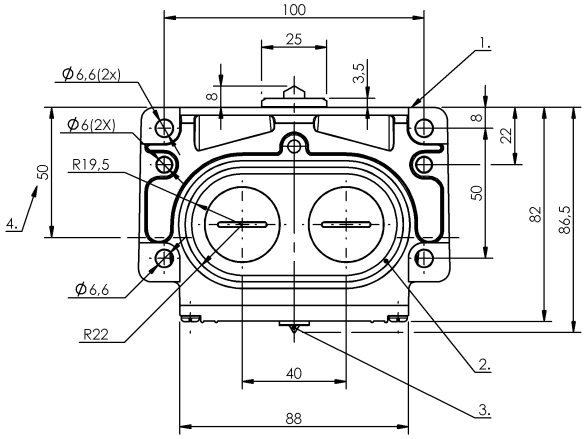

1) Опорная кромка, 2) Уплотнительное кольцо, 3) Функциональный индикатор FD/FE/LL, 4) Кабельный ввод, 5) Противокристаллизационный толкатель

A 039147

Display/Operation

Индикация функций	1-4. Точка переключения: Световод

Electrical connection

Тип разъема	1-4. Точка переключения: Винтовая клемма

Electrical data

Расчетное рабочее напряжение Ue	1-4. Точка переключения: 24 В=

Environmental conditions

Степень защиты	IP67
Температура окружающей среды	-5...70 °C

Functional safety

MTTF (40°C)	BES 516-110 D: 695 a

General data

Базовый стандарт	IEC 60947-5-2
Исполнение	механически-индуктивный
Переключатель DIN	DIN 43697
Принцип действия	1-4. Точка переключения: механически-индуктивный
Разрешение на эксплуатацию/ конформность	CE CCC WEEE

Material

Материал корпуса	Алюминий
Материал корпуса, защита поверхности	анодирован.
Материал толкателя	1-4. Точка переключения: Высококачественная сталь (1.4034)

Mechanical data

Количество точек переключения	4 E-крыши
Направление приближения	продольно, парралельно привинчиваемой поверхности
Переключающий элемент	1-4. Точка переключения: BES 516-110 D
Расстояние от кулачка до опорной кромки	1-4. Точка переключения: 4.50...5.00 mm
Скорость трогания с места	1-4. Точка переключения: 30 m/ min
Установка	вертикально
Фланец, ввод	2 Резьбовых выхода M25
Форма толкателя	1–4-я точка переключения: E-крыша
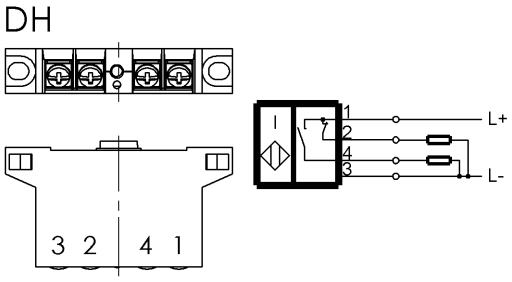
Wiring Diagrams