Оптоэлектронные датчики

BLT 31M-002-U-S92
Код заказа: BLT000C

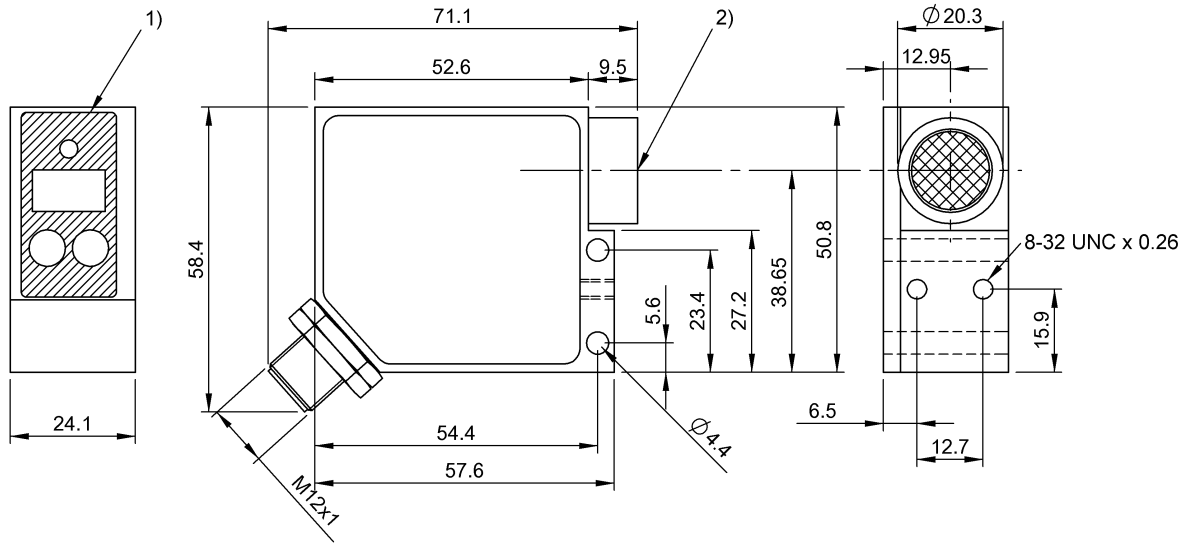

1) Панель индикации и управления, 2) Оптическая ось

Display/Operation

Возможность регулировки	Включение при освещении / затемнении Блокировка кнопок ВКЛ/ВЫКЛ Время задержки Гистерезис (10 ступеней) Чувствительность (точка переключения) Мощность передачи (3 ступени) Функциональный резерв 1/10 Чувствительность (нулевая точка)
Задатчик	Кнопка (2x)
Индикация	Функция выхода – СД красный Запоминание – СД желтый/зеленый, мигает Настройка приемника – СД желтый/зеленый Меню настройки - SD Ошибка – СД красный, мигает Точка переключения - SD Мощность передачи - SD Сила сигнала - SD Блокировка кнопок активна: SD

Electrical connection

Защита от короткого замыкания	да
Защита от переполюсовки	да
Разъем	Штекерный разъем, штекер M12x1
С защитой от неправильного подключения	да

Electrical data

Задержка включения Ton, макс.	0,08 мс
Задержка выключения toff, макс.	0,08 мс
Категория применения	=-13
Класс защиты	II
Падение напряжения Ud, макс., при Ie	2 V
Рабочее напряжение Ub	10...24 VDC
Расчетное рабочее напряжение Ue=	24 V
Расчетный рабочий ток Ie	100 mA
Ток холостого хода Io, макс. при Ue	60 mA
Функция входа	Блокировка кнопок ВКЛ/ВЫКЛ
Частота переключения	6000 Гц

Environmental conditions

EN 60068-2-27, ударная нагрузка	Полусинус, 30 gn, 11 мс, 3x6
EN 60068-2-6, вибрация	10…55 Гц, амплитуда 1,5 мм, 3x2 ч
Степень защиты	IP67
Температура окружающей среды	-20...55 °C

General data

Базовый стандарт	IEC 60947-5-2
Принцип действия	Люминесцентные щупы
Разрешение на эксплуатацию/ конформность	cETLus CE WEEE
Серия	31M
Форма	квадр. Разъем 45°

Оптоэлектронные датчики

BLT 31M-002-U-S92
Код заказа: BLT000C

Material

Активная поверхность, материал	Стекло
Защита поверхности	окрашенный
Материал корпуса	Цинк, литье под давлением

Mechanical data

Крепление	Винт N8-32 UNC Винт M4
Размеры	24,1 x 58,4 x 71,1 мм

Optical data

Вид излучения	Ультрафиолетовый свет
Длина волны	370 nm
Принцип действия, оптич.	Оптический щуп, сфокусированный
Размер светового пятна	Ø 16 mm при 300 мм
Функция переключения, оптич.	срабатывание на освещение / на затемнение
Характеристика струи	сфокусированный

Output/Interface

Аналоговый выход	Аналог., напряжение 0…5 В
Переключающий выход	PNP/NPN замыкающий/ размыкающий контакт (NO/NC)
Функция времени	Задержка выключения
Функция времени, длительность	0/10/.../90 мс (10 ступеней)

Range/Distance

Дальность действия	0...300 мм

Remarks

После устранения перегрузки датчик снова готов к работе.
Комплектующие заказываются отдельно.
Подробная информация: см. Руководство по эксплуатации.
Не нажимайте кнопку острыми инструментами.

Connector Drawings

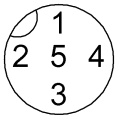

Wiring Diagrams

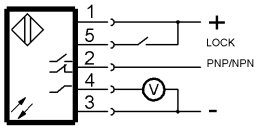

Help Views

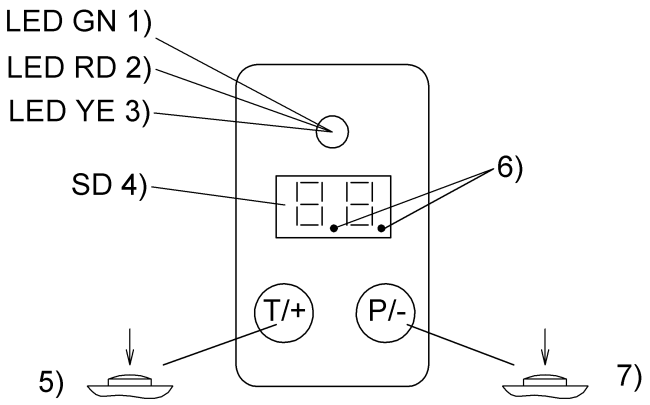

1) Настр./запоминание "Темно"
2) Функция выхода / сбой
3) Настр./запоминание "Светло"
4) Сила сигнала / точка переключения
5) Запоминание точки переключения >>
6) Мощность передачи
7) Меню настроек, точка коммут. <<
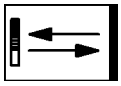
Opto Symbols