Отражатели, волоконные и оптические системы

BFO 18V-LCC-SMG-23-2
Код заказа: BFO0045

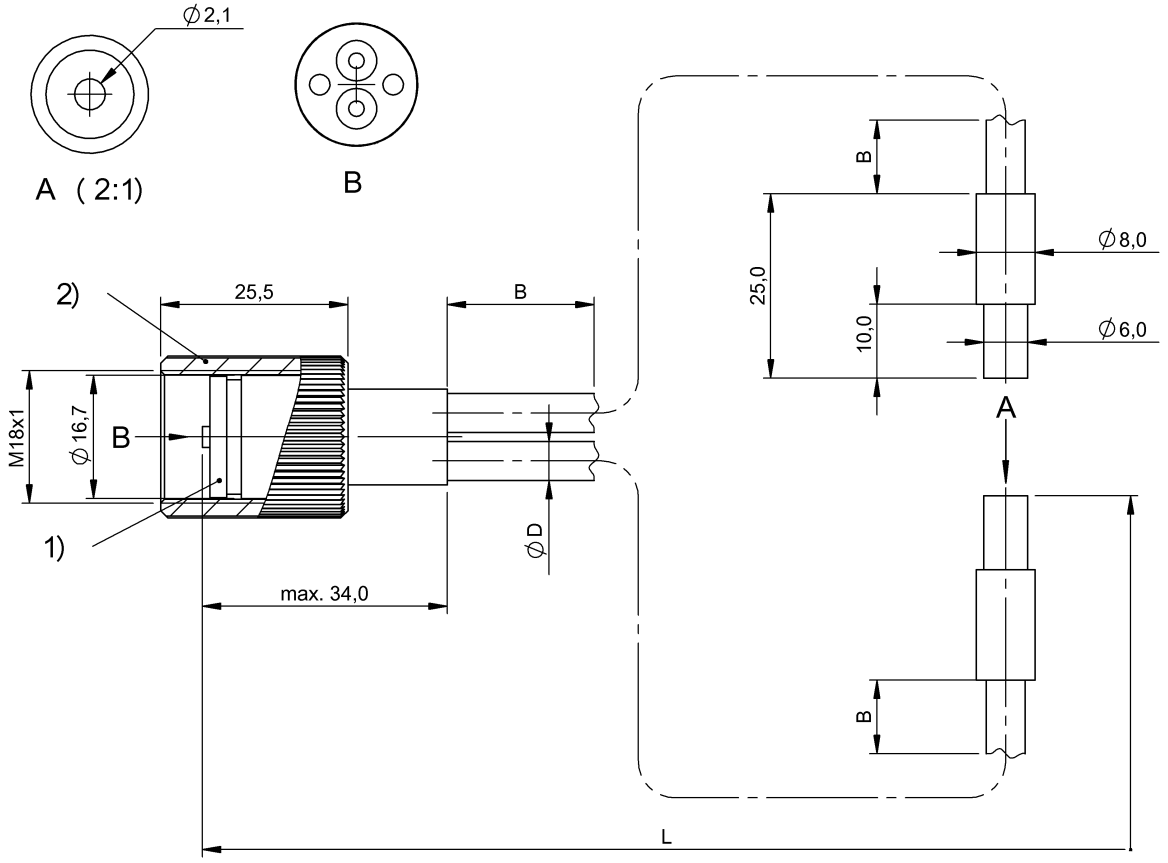

1) Съемная шайба, 2) Накидная гайка

Environmental conditions

Степень защиты	IP67
Температура окружающей среды	-40...150 °C
Температура окружающей среды, макс.	150 °C статич., дин.
Температура окружающей среды, мин.	-40 °C статич., 0 °C дин.
Температура окружающей среды, область разъема	соответств. световодн. устр.

General data

Базовый стандарт	IEC 60947-5-2
Исполнение	Ø 6, станд.
Комплект поставки	Волоконная оптика Накидная гайка
Эталонное базовое устройство	BFB M18M-011-P-S4

Material

Активная поверхность, расположение волокон	однородный пучок
Защита поверхности	черненая
Материал корпуса	Латунь
Материал оболочки	Силикон, на нержавеющей стали
Типовой материал волокон	Стекло

Mechanical data

Активная поверхность, волокна	Пучок Ø 2,1 мм
Волокно, радиус изгиба, мин.	60 mm
Диаметр кабеля D	5.50 mm
Длина B, мин., без изгиба	15.00 mm
Длина кабеля L	2 m
Крепление	зажимается
Размеры	Ø 8 x 25 мм
Разъем 1	M18x1
Разъем 2	M30x1,5
Растягивающее усилие при 20 °C, макс.	45 H
Световод, конструкция	Пучки волокон в металлической спирали Металлическая спираль в пластмассовой оболочке
Тип разъема	Адаптерная головка, 2.00 m, Силикон

Range/Distance

Дальность действия	200 мм
Реальный промежуток срабатывания Sr	200 mm
Условное расстояние переключения sn	200 mm

Remarks

Комплектующие заказываются отдельно.
Световод нужно прокладывать так, чтобы исключались чрезмерные растягивающие, сдавливающие и скручивающие усилия. Не превышайте максимально допустимые радиусы изгиба. Монтаж может повлиять на дальность срабатывания.
Базовый объект (измерительная пластина): серый лист, 200 x 200, 90 % отражение, осевое приближение.
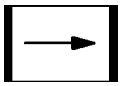
Opto Symbols