Магнитно-кодируемые датчики

BML TSC-ALCZ-1ZZZ-M0819
Код заказа: BML074E

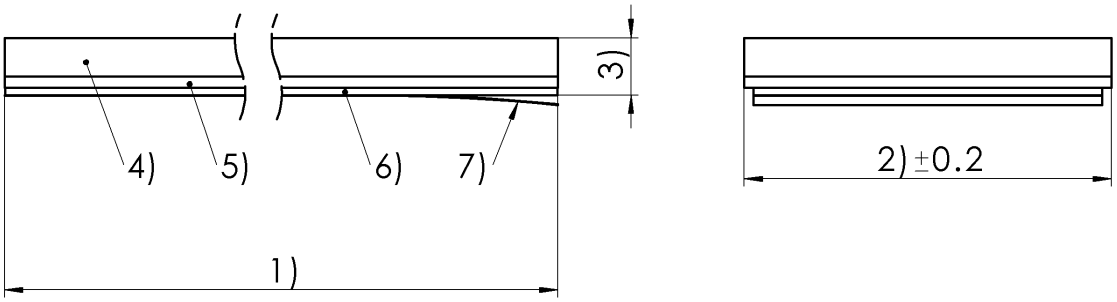

1) Номинальная / заказная длина, 2) Ширина, 3) Высота измерительного элемента, 4) Магнитный слой, 5) Несущая лента, 6) Клеевой слой, 7) Защитная пленка, снимается

Environmental conditions

Внешние магнитные поля, макс.	30 мТ (нет повреждений)
Внешние магнитные поля, макс., в процессе эксплуатации	1 мТ (не влияет)
Температура окружающей среды	-20...80 °C
Температура хранения	-20...80 °C
Температурный коэффициент системы в целом	10.5 ppm/K

General data

Область применения	линейные/круговые перемещения
Применение	для магнитно-кодируемой системы измерения перемещений BML SL1
Принцип измерения	абсолютная измерительная система
Серия	TSC
Форма	Магнитная лента

Mechanical data

Дорожка, количество	2
Размеры	10 мм x 1,55 мм x 8,19 м
Ширина между полюсами	2 mm

Range/Distance

Диапазон измерения	8,13 м
Класс точности	18 µm referred to 1 m of length
Точность	18 мкм на 1 м длины