**Высокие частоты (13,56 МГц)**

# BIS M-108-15/A
# Код заказа: BIS0139

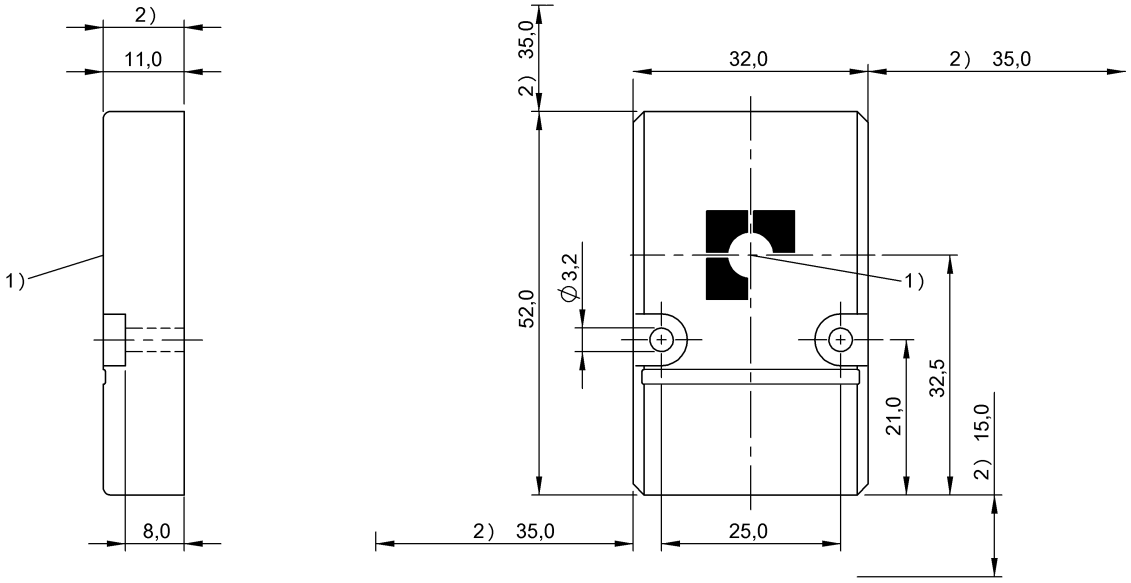


1) Активная поверхность, 2) Свободная зона

## Electrical data

| | |
|---|---|
| **Время программирования** | для 16 байт: 0,006 с |
| **Время считывания** | Идент. польз. для 8 байт: 0,02 с<br>для 16 байт: 0,003 с |
| **Длительность хранения данных/ лет** | ≥ 10 при 55 °C |
| **Циклы считывания** | неограниченно |
| **Число циклов программирования** | 10 000 000 000 |

## Environmental conditions

| | |
|---|---|
| **EN 60068-2-27, ударная нагрузка** | да |
| **EN 60068-2-32, свободное падение** | да |
| **EN 60068-2-6, вибрация** | да |
| **Длительная ударная нагрузка** | да |
| **Степень защиты** | IP67 |
| **Температура окружающей среды** | -25...70 °C |
| **Температура хранения** | -25...85 °C |

## Functional Characteristics

| | |
|---|---|
| **Данные пользователя, чтение/ запись** | 131072 Byte |
| **Серийный номер UID, только для считывания** | 8 Byte |
| **Тип памяти** | FRAM |

## General data

| | |
|---|---|
| **EN 55022** | Gr.1,Kl.B |
| **Разрешение на эксплуатацию/ конформность** | CE<br>WEEE |
| **Форма антенны** | круглая |

## Material

| | |
|---|---|
| **Материал корпуса** | PBT, GF |

## Mechanical data

| | |
|---|---|
| **Размеры** | 32 x 11 x 52 мм |
| **Снаряженная масса** | 27.00 g |
| **Установка** | без металла (свободная зона)<br>на металл |

## Remarks

При монтаже в металл: соблюдайте свободную зону.
Указание времени, включая контроль данных.
Условия использования см. в документации к соответствующей головке записи/считывания.
Только в сочетании с подходящей головкой записи/считывания.
Значения, если не указано иное, приведены для нормальных условий.
Ударная нагрузка недопустима.