Высокие частоты (13,56 МГц)

BIS M-136-03/L
Код заказа: BIS00W9

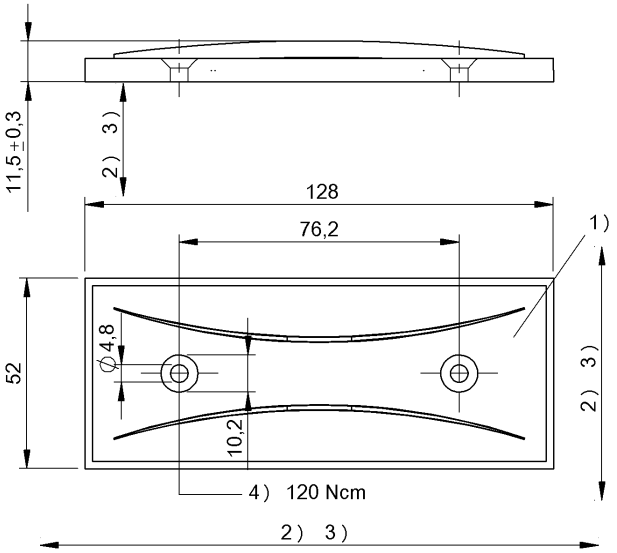

1) Активная поверхность, 2) Свободная зона, 3) см. соответственно головку записи/считывания, 4) Момент затяжки

Electrical data

Время программирования	для 16 байт: 0,040 с
Время считывания	для 16 байт: 0,02 с Идент. польз. для 4 байт: 0,02 с
Длительность хранения данных/ лет	≥ 10
Структура памяти	28 × 4 байт
Циклы считывания	неограниченно
Число циклов программирования	≥ 100 000

Environmental conditions

EN 60068-2-27, ударная нагрузка	да
EN 60068-2-32, свободное падение	да
EN 60068-2-6, вибрация	да
Длительная ударная нагрузка	да
Степень защиты	IP68
Температура окружающей среды	-20...85 °C
Температура хранения	-40...85 °C

Functional Characteristics

Данные пользователя, чтение/ запись	112 Byte
Серийный номер UID, только для считывания	8 Byte
Тип памяти	EEPROM

Functional safety

MTTF (40°C)	1489 a

General data

EN 55011	Гр. 1, класс A
EN 55022	Gr.1,Kl.B
Разрешение на эксплуатацию/ конформность	CE WEEE
Форма антенны	круглая

Material

Материал корпуса	ABS, черный

Mechanical data

Размеры	52 x 11,5 x 128 мм
Снаряженная масса	47.00 g
Установка	без металла (свободная зона)

Remarks

При монтаже в металл: соблюдайте свободную зону.
Указание времени, включая контроль данных.
Условия использования см. в документации к соответствующей головке записи/считывания.
Только в сочетании с подходящей головкой записи/считывания.
Значения, если не указано иное, приведены для нормальных условий.
Дополнительная информация по MTTF или B10d содержится в сертификате MTTF / B10d

Указанное значение MTTF / B10d не гарантирует каких-либо свойств и/или срока службы; речь идет только об экспериментальных данных, не имеющих обязательного характера. Эти данные не продлевают срок давности по гарантийным претензиям и не влияют на него каким-либо иным образом.