Высокие частоты (13,56 МГц)

BIS M-371-000-A01
Код заказа: BIS00WM

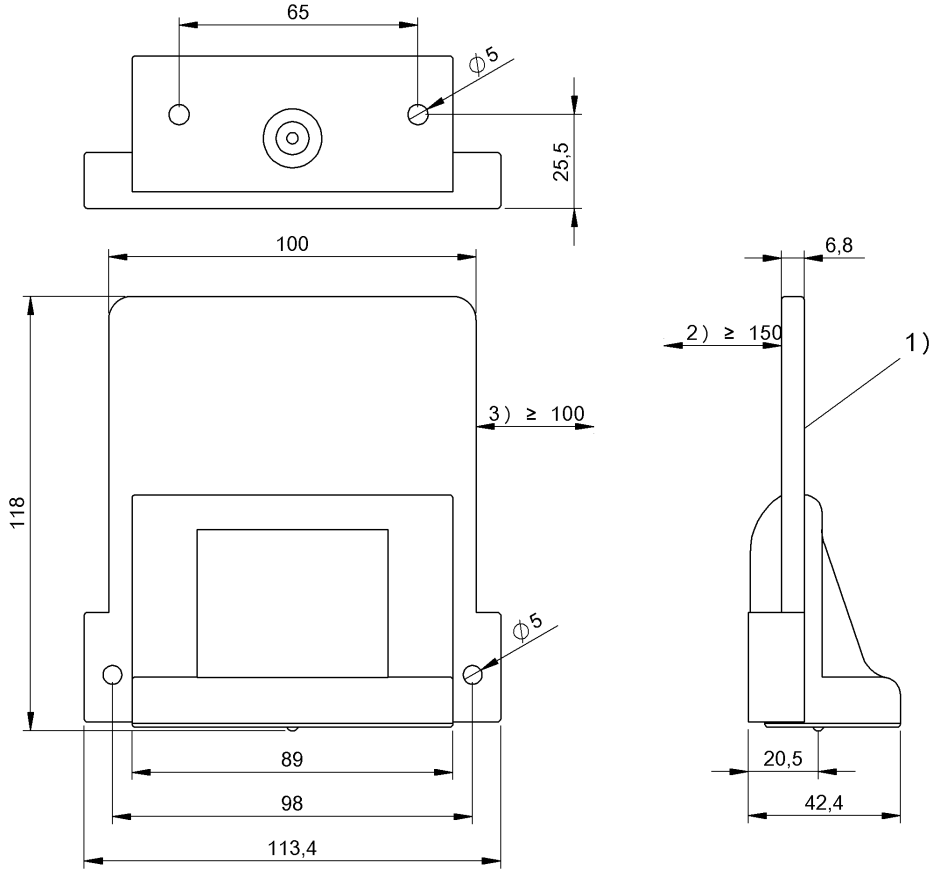

1) Активная поверхность, 2) Свободная зона, 3) Свободная зона вокруг

Electrical connection

Разъем	RCA

Electrical data

EN 300330-1	Питание, класс 5
Коэффициент усиления антенны	-36.6 dBi
Рабочая частота	13,56 МГц
Сопротивление антенны	50 Ohm

Environmental conditions

EN 60068-2-27, ударная нагрузка	да
EN 60068-2-32, свободное падение	да
EN 60068-2-6, вибрация	да
Длительная ударная нагрузка	да
Степень защиты	IP65
Температура окружающей среды	-20...50 °C
Температура хранения	-20...70 °C

Functional safety

MTTF (40°C)	2010 a

General data

Разрешение на эксплуатацию/ конформность	CE WEEE
Форма антенны	круглая

Material

Материал корпуса	PA

Mechanical data

Размеры	113,4 x 42,4 x 118 мм
Снаряженная масса	290.00 g
Установка	без металла (свободная зона)

Remarks

Значения, если не указано иное, приведены для нормальных условий.
Используется только в сочетании с BIS M-62x или BIS VM-920.
При использовании BIS VM-920 (BIS014N) в сочетании с соединительным кабелем (BIS00WJ): макс. расстояние записи/считывания уменьшается на 10 %.
Дополнительная информация по MTTF или B10d содержится в сертификате MTTF / B10d

Указанное значение MTTF / B10d не гарантирует каких-либо свойств и/или срока службы; речь идет только об экспериментальных данных, не имеющих обязательного характера. Эти данные не продлевают срок давности по гарантийным претензиям и не влияют на него каким-либо иным образом.

Help Views

BIS M-371-000-A01

passende Datenträger Appropriate data carriers		BIS M-135-02/L			BIS M-135-03/L			BIS M-135-03/L-HT			BIS M-135-07/L-HT						
Abstand Datenträger zu Metall in mm (**a**) Data carrier distance to metal in mm		>40			>40			>40			>40						
Freizone Datenträger in mm (**b**) Data carrier clear zone in mm		>250			>250			>250			>250						
Schreibabstand in mm Write distance in mm		25-140			10-205			10-205			10-135						
Leseabstand in mm Read distance in mm		25-140			10-205			10-205			10-135						
Versatz in mm bei Abstand von	50	±75			±75			±75			±75						
	75	±75			±75			±75			±75						
	100	±75			±75			±75			±75						
Offset in mm at distance	120	±75			±75			±75			±75						
	135	±75			±75			±75			±25						
	140	±25			±75			±75									
	190				±75			±75									
	205				±25			±25									

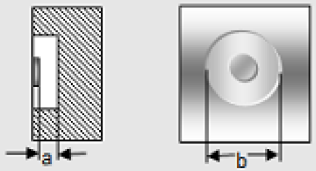

Einbauhinweis Datenträger
Installation note for data carriers

BIS M-371-000-A01

passende Datenträger Appropriate data carriers		BIS M-136-03/L			BIS M-115-03/A *													
Freizone Datenträger in mm (**a**) Data carrier clear zone in mm		>250			>230													
Freizone Datenträger in mm (**b**) Data carrier clear zone in mm		>330			>270													
Abstand Datenträger zu Metall in mm (**c**) Data carrier distance to metal in mm		>40			>40													
Schreibabstand in mm Write distance in mm		15-210			0-85													
Leseabstand in mm Read distance in mm		15-210			0-85													
Versatz in mm		X	Y		X	Y												
bei Abstand von	25	±75	±75		±40	±40												
	50	±75	±75		±40	±40												
Offset in mm	70	±75	±75		±40	±40												
at distance	85	±75	±75		±25	±25												
	100	±75	±75															
	140	±75	±75															
	175	±75	±75															
	200	±75	±75															
	210	±25	±25															

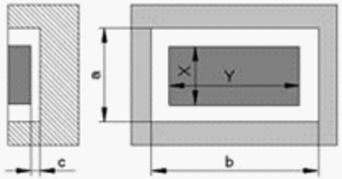

Einbauhinweis Datenträger
Installation note for data carriers

* nur in Verbindung mit BIS VM-920

BIS M-371-000-A01

passende Datenträger Appropriate data carriers		BIS M-132-03/L	BIS M-132-03/L-HT	BIS M-132-10/L-HT	BIS M-133-02/A
Abstand Datenträger zu Metall in mm (**a**) Data carrier distance to metal in mm		>25	>25	>25	>40
Freizone Datenträger in mm (**b**) Data carrier clear zone in mm		>230	>230	>230	>230
Schreibabstand in mm Write distance in mm		0-100	0-100	0-40	0-70
Leseabstand in mm Read distance in mm		0-100	0-100	0-40	0-70
Versatz in mm	0	±75	±75	±30	±40
bei Abstand von	20	±75	±75	±30	±40
	30	±75	±75	±30	±40
Offset in mm	40	±75	±75	±20	±40
at distance	50	±70	±70		±40
	70	±70	±70		±25
	100	±25	±25		

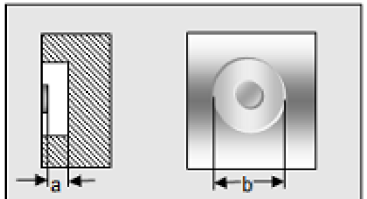

Einbauhinweis Datenträger
Installation note for data carriers

BIS M-371-000-A01

passende Datenträger Appropriate data carriers		BIS M-108-02/L *	BIS M-108-20/A *	BIS M-110-02/L *	BIS M-111-02/L *	BIS M-112-02/L *
Abstand Datenträger zu Metall in mm (**a**) Data carrier distance to metal in mm		>40	>40	>40	>40	>40
Freizone Datenträger in mm (**b**) Data carrier clear zone in mm		>230	>230	>220	>230	>250
Schreibabstand in mm Write distance in mm		0-110	0-100	0-70	0-120	0-150
Leseabstand in mm Read distance in mm		0-110	0-100	0-70	0-120	0-150
Versatz in mm bei Abstand von	0	±40	±40	±40	±40	±40
	20	±40	±40	±40	±40	±40
	40	±40	±40	±40	±40	±40
Offset in mm at distance	60	±40	±40	±40	±40	±40
	70	±40	±40	±25	±40	±40
	100	±40	±25		±40	±40
	110	±25			±40	±40
	120				±25	±40
	150					±25

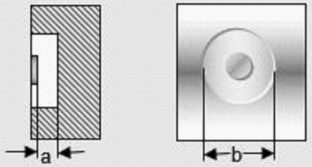

Einbauhinweis Datenträger
Installation note for data carriers

* nur in Verbindung mit BIS VM-920

BIS M-371-000-A01

passende Datenträger Appropriate data carriers		BIS M-142-02/A-xx *	BIS M-142-20/A-xx *	BIS M-144-02/A-xx *			
Abstand Datenträger zu Metall in mm (**a**) Data carrier distance to metal in mm		>0	>0	>0			
Freizone Datenträger in mm (**b**) Data carrier clear zone in mm		>120	>120	>120			
Schreibabstand in mm Write distance in mm		0-50	0-50	0-28			
Leseabstand in mm Read distance in mm		0-50	0-50	0-28			
Versatz in mm bei Abstand von	0	±30	±30	±20			
	5	±30	±30	±20			
	15	±30	±30	±20			
Offset in mm at distance	28	±30	±30	±15			
	35	±30	±30				
	50	±20	±20				

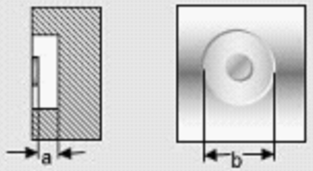

Einbauhinweis Datenträger
Installation note for data carriers

* nur in Verbindung mit BIS VM-920